Ջրուցատաղավար /2 մուտք/ Մ 1:50

Հատակագիծ Մ 1:50

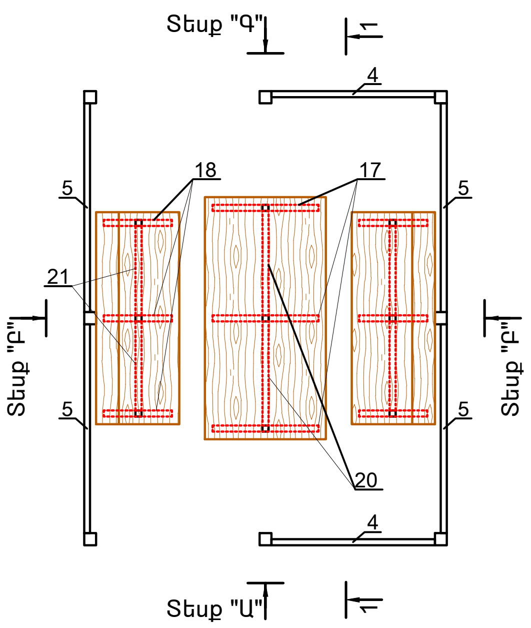

Տեսք "Ա" Մ1:50

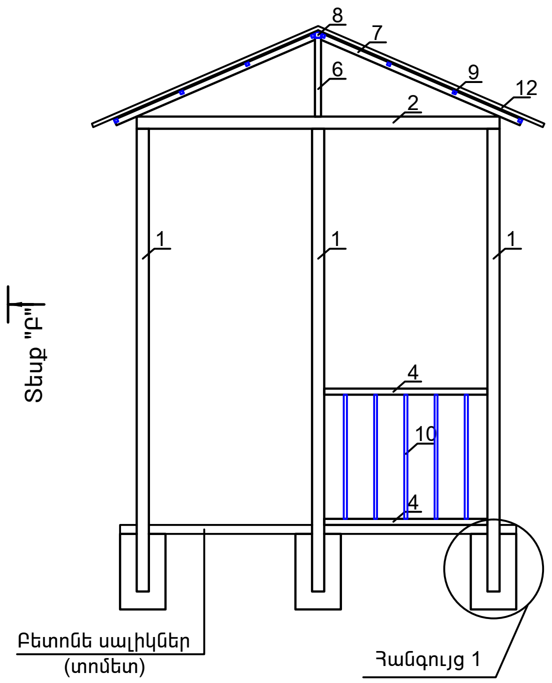

Տեսք "Բ" Մ1:50

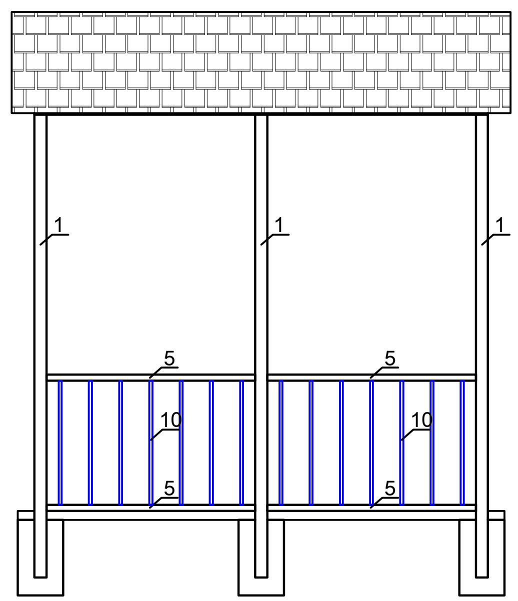

Տեսք "Գ" Մ1:50

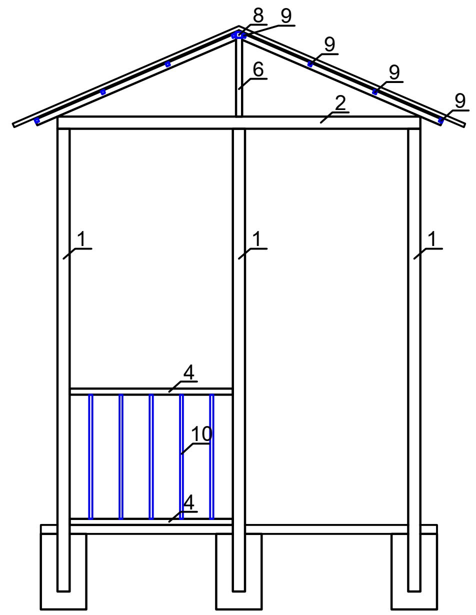

Հանգույց 1 Մ 1:25

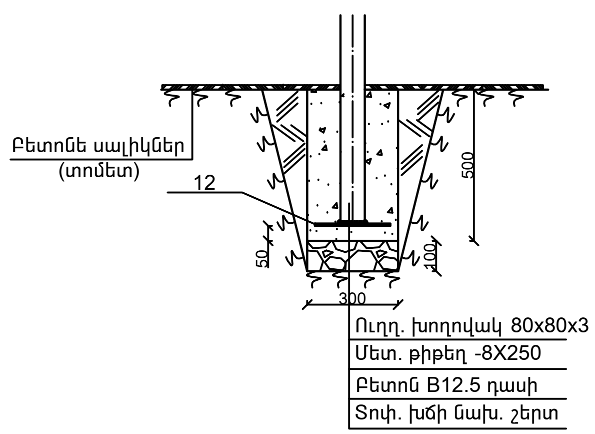

Կտրվածք 2-2 Մ1:50

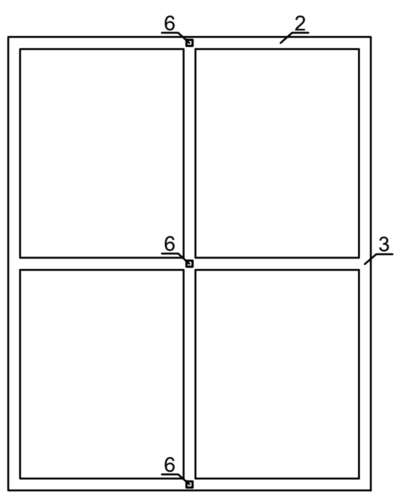

Տանիքի կոնստրուկտիվ լուծումներ Մ1:50

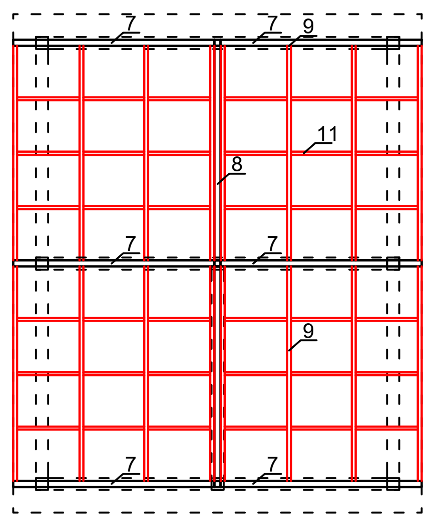

Կտրվածք 1-1 Մ1:50

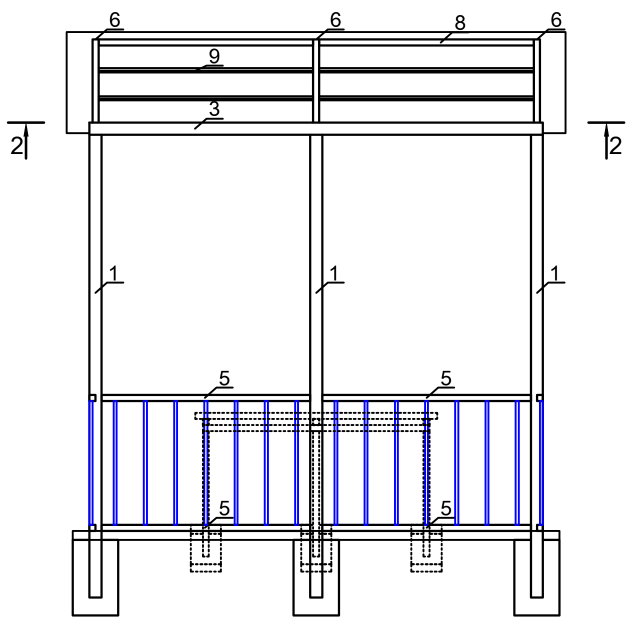

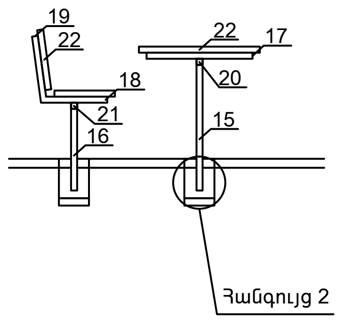

Հանգույց 2 Մ 1:25

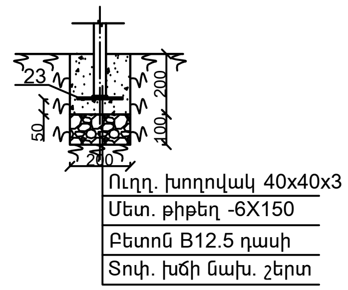

Ջրուցարան 2.4 x 3.0 մ արտաքին չափերով

Մետաղական տարրերի մասնագիր

Դիրք	Նշանակումը	Անվանումը	Քան. Հատ	Քաշը Կգ	Ընդ.
1	ՊՍՏ30245-2003	□ 80x80x3 L = 3060	8	21.64	173.12
2	———"———	□80x80x3 L = 2400	3	16.968	50.9
3	———"———	□80x80x3 L = 3000	3	21.21	63.63
4	———"———	□40x40x3 L = 1080	4	3.564	14.256
5	———"———	□40x40x3 L = 1380	6	4.554	27.324
6	———"———	□40x40x3 L = 520	3	1.716	5.148
7	———"———	□40x40x3 L = 1450	6	4.785	28.71
8	———"———	□40x40x3 L = 1420	2	4.686	9.372
9	ՊՍՏ8639-82	□20x20x2 L = 1420	16	1.5265	24.424
10	———"———	□20x20x2 L = 820	38	0.8815	33.497
11	———"———	□20x20x2 L = 455	36	0.489	17.6
12	ՊՍՏ 19903-74	Ե . Ե -250x8 L=250	8	3.92	31.36
13	Մետաղական կղմինդր 1.65x3.3x2 11.0 $մ^2$				
14	Բետոն B12.5 դասի՝ 0.36 $մ^3$, տոփ. խիճ՝ 0.072 $մ^3$				

Սեղանի և նստարանների մասնագիր

Դիրք	Նշանակումը	Անվանումը	Քան. Հատ	Քաշը Կգ	Ընդ.
15	ՊՍՏ30245-2003	□ 40x40x3 L = 870	3	2.871	8.613
16	———"———	□ 40x40x3 L = 580	6	1.914	11.484
17	———"———	□40x40x3 L = 700	3	2.31	6.93
18	———"———	□40x40x3 L = 450	6	1.485	8.91
19	———"———	□40x40x3 L = 410	6	1.353	8.118
20	———"———	□40x40x3 L = 690	2	2.277	4.554
21	———"———	□40x40x3 L = 590	4	1.947	7.788
22	Փայտե չորսու 40x200, 17.6 գծ.մ 0.1408 խ.մ				
23	ՊՍՏ 19903-74	Մետ. թիթեղ -150x8 L=150	12	1.4	16.8
24	Բետոն B12.5 դասի 0.072 $մ^3$, տոփ. խիճ 0.036 $մ^3$				

«ՄԵԳԱՄԵՏՐ»	Ք. ԵՐԵՎԱՆ, ԷՐԵԲՈՒՆԻ ՎԱՐՉԱԿԱՆ ՇՐՋԱՆ, ՏԻԳՐԱՆ ՄԵԾ 54Ա ՇԵՆՔԻ ԲԱԿԻ ՀԻՄՆԱՆՈՐՈԳՄԱՆ ԱՇԽԱՏԱՆՔՆԵՐ		Պատվեր N ԷՔ-ՊԸԱՇՁԲ 14/66
		ՃԱՐՏԱՐԱՊԵՏԱՇԻՆԱՐԱՐԱԿԱՆ ՄԱՍ	ՓՈՒԼ / ԹԵՐԹ / ԹԵՐԹԵՐ
ՆԱԽԱԳԾՈՂ	Ա. ՀԱՅՐԱՊԵՏՅԱՆ	Ջրուցատաղավար /2 մուտք /	ԱՆ / ՃՇ-11 / 17
			«ՄԵԳԱՄԵՏՐ» ՍՊԸ